РОССИЯ
ООО «ЭЛИНОКС»

ЗОНТ ВЫТЯЖНОЙ ВСТРАИВАЕМЫЙ
ЗВВ- -6/4М
(ДЛЯ КОНВЕКЦИОННОЙ ПЕЧИ)

РУКОВОДСТВО ПО ЭКСПЛУАТАЦИИ

СОДЕРЖАНИЕ

ВВЕДЕНИЕ 3
1. НАЗНАЧЕНИЕ 4
2. ТЕХНИЧЕСКИЕ ХАРАКТЕРИСТИКИ 5
3. КОМПЛЕКТ ПОСТАВКИ 5
4. УСТРОЙСТВО И ПРИНЦИП РАБОТЫ 6
5. МЕРЫ БЕЗОПАСНОСТИ 6
6. ПОРЯДОК УСТАНОВКИ 7
7. ПОРЯДОК РАБОТЫ 9
8. ТЕХНИЧЕСКОЕ ОБСЛУЖИВАНИЕ 10
9. ВОЗМОЖНЫЕ НЕИСПРАВНОСТИ И СПОСОБЫ ИХ УСТРАНЕНИЯ 11
10. СВИДЕТЕЛЬСТВО О ПРИЕМКЕ 11
11. СВИДЕТЕЛЬСТВО О КОНСЕРВАЦИИ 11
12. СВИДЕТЕЛЬСТВО ОБ УПАКОВКЕ 11
13. ГАРАНТИИ ИЗГОТОВИТЕЛЯ 12
14. СВЕДЕНИЯ О РЕКЛАМАЦИЯХ 13
15. СВЕДЕНИЯ ОБ УТИЛИЗАЦИИ 13
16. УСЛОВИЯ ТРАНСПОРТИРОВАНИЯ И ХРАНЕНИЯ 14
17. УЧЕТ ТЕХНИЧЕСКОГО ОБСЛУЖИВАНИЯ И РЕМОНТА В ПЕРИОД ЭКСПЛУАТАЦИИ 16

ВВЕДЕНИЕ

ВНИМАНИЕ! *Настоящее руководство по эксплуатации должно быть обязательно прочитано перед пуском изделия «Зонт вытяжной встраиваемый ЗВВ-6-6/4М», «Зонт вытяжной встраиваемый ЗВВ-10-6/4М» (далее – зонт или изделие) в работу пользователем, ремонтниками и другими лицами, которые отвечают за транспортирование, установку, пуск в эксплуатацию, обслуживание и поддержание в рабочем состоянии.*

Руководство должно находиться в доступном для пользователя месте и храниться весь срок службы изделия.

Настоящее руководство включает в себя паспортные данные.

На предприятии действует сертифицированная система менеджмента качества в соответствии требованиям ИСО 9001:2015. Регистрационный номер сертификата 73 100 3466, действителен по 26.01.2023 г.

1. НАЗНАЧЕНИЕ

Зонт вытяжной встраиваемый (для конвекционной печи) используется для очистки воздуха от аэрозолей жира, масла, водяного пара и устанавливается в системе вытяжной вентиляции на объектах общественного питания.

Зонт ЗВВ-6-6/4М устанавливают на конвекционные печи КЭП-6П-01 (далее - печи) (Изготовитель: АО «Чувашторгтехника», г. Чебоксары).

Зонт ЗВВ-10-6/4М устанавливают на конвекционные печи КЭП-10П-01 (далее - печи) (Изготовитель: АО «Чувашторгтехника», г. Чебоксары).

Изделие не предназначено для непрерывного производства: режим работы – двухсменный (не более 16...18 часов в сутки). Зонт изготовлен в климатическом исполнении УХЛ 4 ГОСТ 15150.

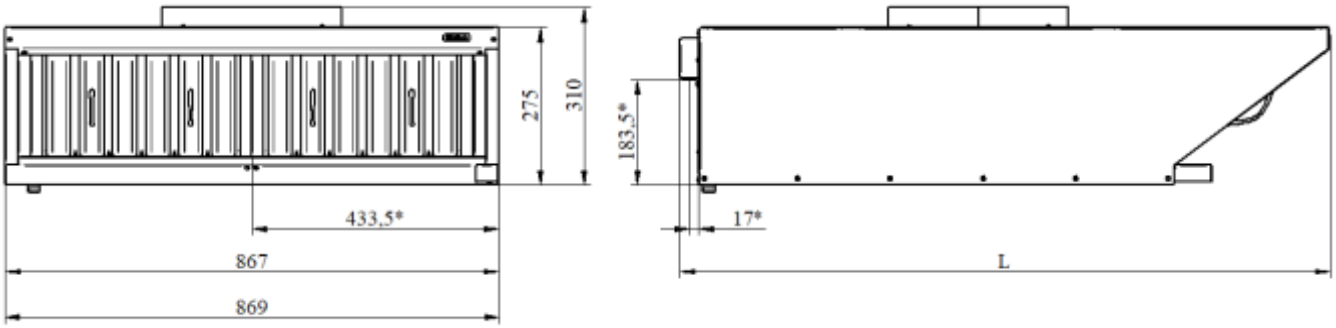

Рис. 1 - Общий вид зонта, где * - подвод электропитания

Рис. 2 - Общий вид зонта.

2. ТЕХНИЧЕСКИЕ ХАРАКТЕРИСТИКИ

Таблица 1

	Наименование параметра	Величина параметра	
		ЗВВ-6-6/4М	ЗВВ-10-6/4М
1	Номинальное напряжение, В	230	
2	Частота тока, Гц	50	
3	Установленный номинальный ток, А (мощность, Вт), не более: - электродвигателя вентилятора - суммарный	 0,85 (120) 0,85 (120)	
4	Тип фильтра	лабиринтный	
5	Количество фильтров, шт.	2	
6	Эффективность очистки воздуха от аэрозоля, прошедшего через фильтры, %, не менее	60	
7	Количество вентиляторов, шт.	1	
8	Воздухопроизводительность при отсутствии сопротивления, куб.м/ч	1400	
9	Скорость движения воздуха в рабочей зоне зонта, м/с, не более	0,4	
10	Максимальное давление при нулевом расходе воздуха, Па	80	
11	Габаритные размеры, мм - длина (общая длина) - ширина (L) - высота (общая высота)	 867 (869) 1093,5 275 (310)	 867 (869) 1142,5 275 (310)
12	Масса, кг, не более	30	31
13	Корректированный по А уровень звуковой мощности, дБА, не более	60	
14	Срок службы, лет	10	

3. КОМПЛЕКТ ПОСТАВКИ

Таблица 2

	Наименование	Количество, шт.	
		ЗВВ-6-6/4М	ЗВВ-10-6/4М
1	Зонт ЗВВ	1	
2	Фильтр решетка	2	
3	Прокладка	7	9
4	Винт мебельный М5х20	7	9
5	Ввод кабельный герметичный КГВ-11	1	
6	Шнур питания ПВС-ВП 3х0,75 кв.мм С13	1	
7	Колодка 45.7373.9006	1	
8	Упаковка	1	
9	Руководство по эксплуатации	1	
10	Пакет из полиэтиленовой пленки	1	

4. УСТРОЙСТВО И ПРИНЦИП РАБОТЫ

Зонт состоит из трех основных частей: корпуса, съемных фильтров, осевого вентилятора. Фильтры легко вынимаются и их необходимо периодически очищать. В корпусе зонта имеется герметичная ванна, куда стекает масло, жир и вода с фильтров. Ванна имеет сливную трубку с резьбой G1/2", к которой необходимо присоединить шаровой кран для слива жидкости.

Разогретый воздух, насыщенный парами масла, жира и воды, всасывается осевым вентилятором в зонт, проходит сквозь лабиринтный фильтр и удаляется из помещения очищенным. При ударе о стенки фильтра пары масла, жира и воды конденсируются из-за температурного перепада на фильтре и стекают в ванну.

Включение зонта происходит при нажатии кнопки «Старт» на панели управления конвекционной печи (КЭП-6П-01, КЭП-10П-01).

5. МЕРЫ БЕЗОПАСНОСТИ

К обслуживанию зонта допускаются лица, прошедшие технический минимум по эксплуатации электрического оборудования и ознакомившиеся с настоящим руководством по эксплуатации.

ВНИМАНИЕ! *Зонт не предназначен для использования лицами (включая детей) с пониженными физическими, психическими или умственными способностями или при отсутствии у них опыта или знаний, если они не находятся под контролем или не проинструктированы об использовании прибора лицом, ответственным за их безопасность. Дети должны находиться под присмотром для недопущения игры с прибором.*

При работе с изделием соблюдайте следующие правила безопасности:

- перед санитарной обработкой обесточьте зонт, отключив автоматический выключатель в стационарной проводке сети питания печи, на которую установлен зонт;
- при обнаружении неисправности, немедленно обесточьте зонт, выключив автоматический выключатель в стационарной проводке сети питания печи, на которую установлен зонт, и вызовите электромеханика;
- зонт включайте только после устранения всех неисправностей;

КАТЕГОРИЧЕСКИ ЗАПРЕЩАЕТСЯ:

- включать зонт без заземления;
- работать с поврежденным шнуром питания;
- производить чистку и устранять неисправности на работающем зонте;
- использовать зонт не по назначению;
- использовать зонт с другими конвекционными печями;
- использовать зонт самостоятельно (без печи);
- использовать для очистки зонта водяную струю;
- использовать зонт в пожаро- и взрывоопасных зонах.

ПРЕДУПРЕЖДЕНИЕ! *Доступные части могут нагреваться при использовании приборов для приготовления пищи.*

ВНИМАНИЕ! *При нарушении целостности оболочки шнура питания, во избежание получения удара электрическим током, требуется замена шнура питания. Замену шнура питания может производить только завод-изготовитель, представитель завода-изготовителя или уполномоченное заводом-изготовителем лицо.*

6. ПОРЯДОК УСТАНОВКИ

Распаковка, установка и испытание зонта должны производиться специалистами по монтажу и ремонту оборудования для предприятий общественного питания и торговли.

После проверки состояния упаковки, распаковать зонт, произвести внешний осмотр и проверить комплектность в соответствии с Таблица 2.

Установку зонта проводить в следующем порядке:

- снять заднюю нижнюю стенку печи, предварительно открутив винты;
- на щите монтажном печи снять заглушку (снизу изделия) и в отверстие установить гермовод из комплекта зонта;

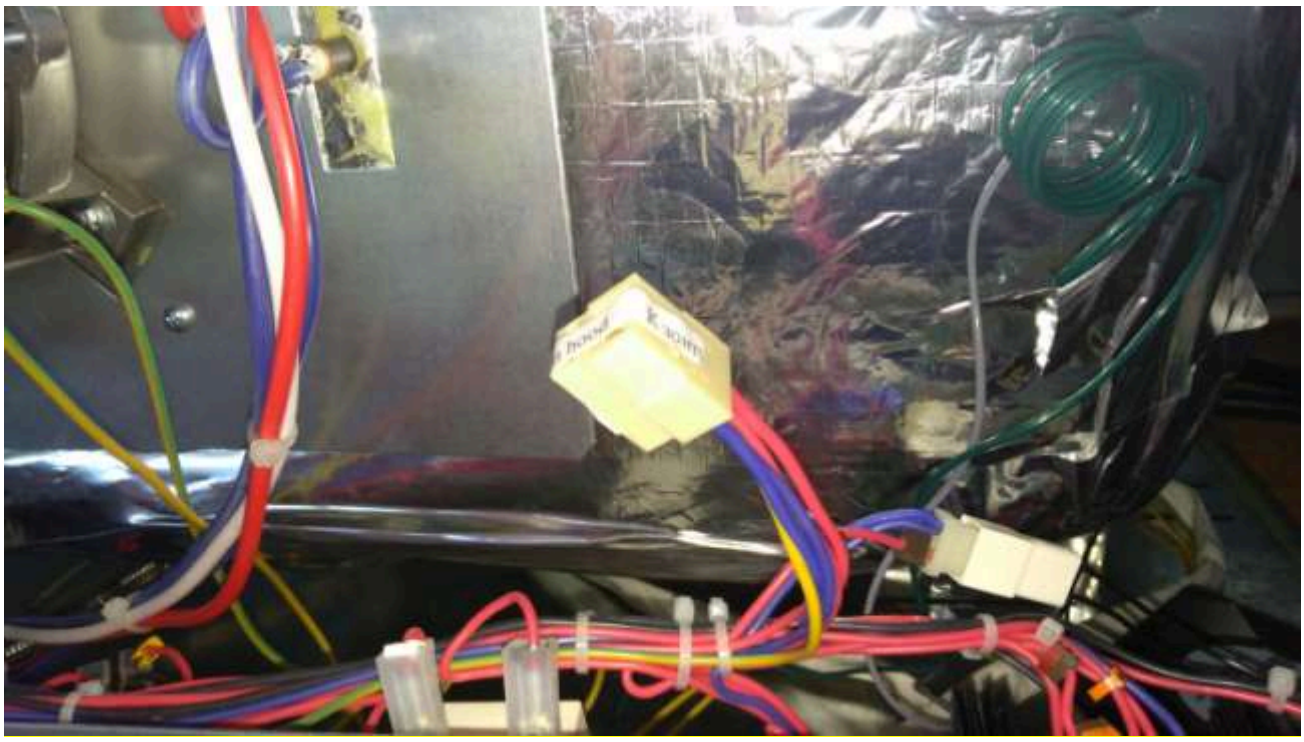

Рис. 3 - Место подключения шнура питания зонта к колодке 45 7373 9005 печи.

- пропустить через гермовод шнур питания из комплекта зонта;
- коричневый (красный), синий и желто-зеленый провода шнура питания зонта с наконечниками (Шз) установить в колодку 45.7373.9006 из комплекта, при этом соблюдая цветовое соответствие проводов шнура питания в колодке 45.7373.9006 проводам колодки 45.7373.9005 печи (Рис. 3) (желто-зеленый провод шнура питания должен соединяться с желто-зеленым проводом печи, синий провод шнура питания с синим проводом печи и т.д.);
- убедиться, что провода шнура питания жестко зафиксировались в колодке 45.7373.9006 и не выпадают из неё;
- снять наклейку с колодки 45.7373.9005 печи;

- колодку 45.7373.9006 вставить в колодку 45.7373.9005;
- закрепить шнур питания кабельными стяжками к имеющемуся жгуту проводов печи;
- затянуть гайку гермовода так, чтобы шнур питания был жестко зафиксирован;
- установить заднюю стенку печи на место;

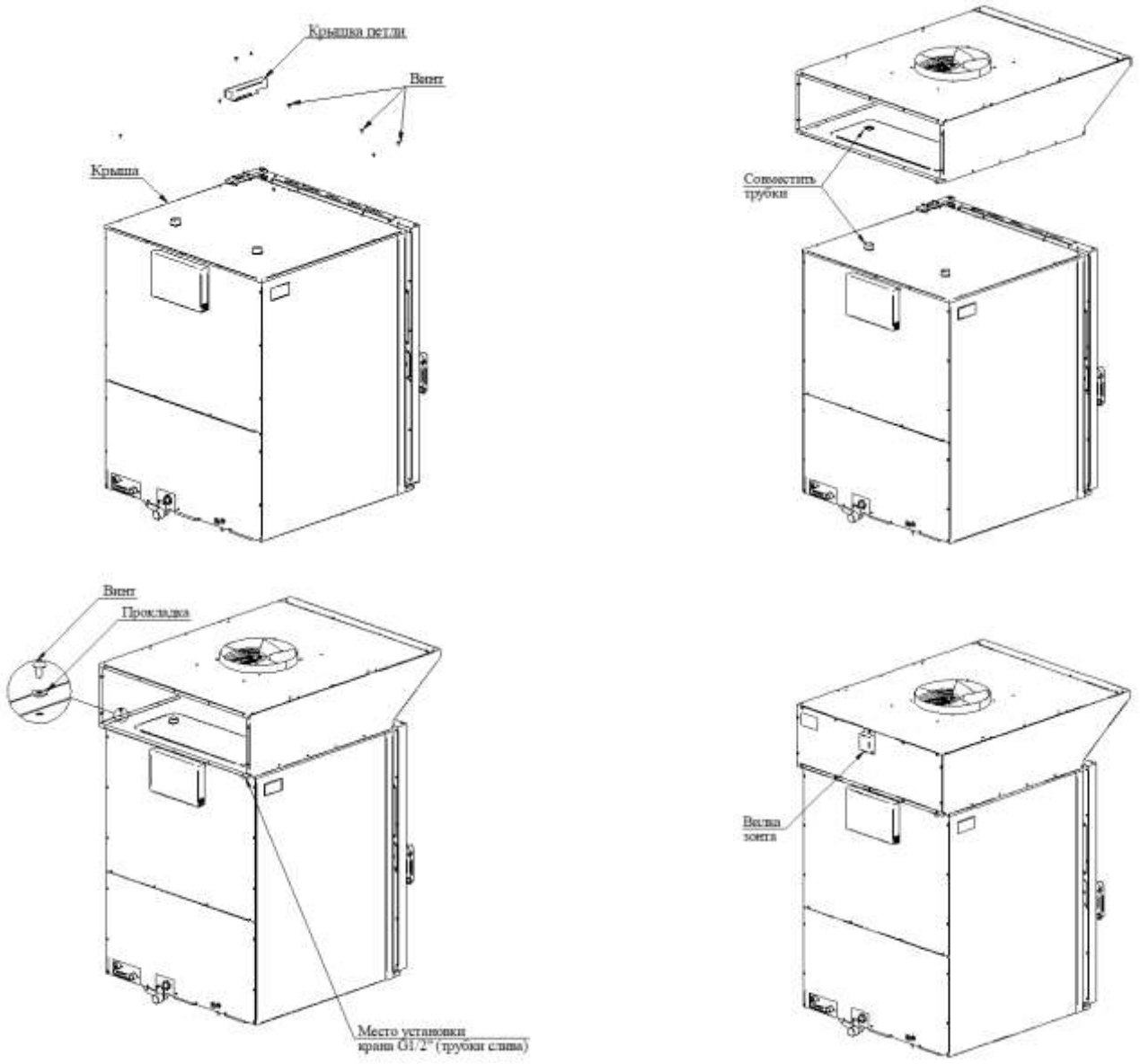

Рис. 4 - Установка зонта на печь.

- открутить винты крепления крышки петли, крыши печи. Снять крышку петли;
- установить зонт на печь (предварительно сняв заднюю стенку зонта): необходимо совместить трубки выходящие из печи с отверстиями в ванной зонта и продеть зонт в них используя прокладки (Рис. 4);
- зафиксировать зонт винтами М5х20 продев на каждый винт прокладку из комплекта для уплотнения соединения (поставить на прежнее место стенку заднюю зонта);

ПРЕДУПРЕЖДЕНИЕ! *Отказ в установке винтов или крепежного устройства в соответствии с данными инструкциями может привести к поражению электрическим током.*

- подсоединить шланг или кран для слива к зонту (в комплект не входят);
- установить фильтр решетки в зонт;
- подключить розетку С13 шнура питания к вилке AS-01 зонта. Подключение зонта к печи должно быть выполнено согласно действующей нормативно-технической документации. Электроподключение производится только уполномоченной специализированной службой в соответствии со схемой электрической принципиальной.

Монтаж и подключение должны быть произведены так, чтобы установленный и подключенный зонт предупреждал доступ к токопроводящим частям без применения инструментов.

Номинальное поперечное сечение шнура питания не должно быть меньше значений, указанных Таблица 3.

Таблица 3

Изделие	Обозначение шнура (марка, число и номинальное сечение жил)
ЗВВ-6-6/4М, ЗВВ-10-6/4М	ПВС-ВП 3х0,75

Сдача в эксплуатацию смонтированного зонта оформляется по установленной форме.

Патрубок (вытяжное отверстие) зонта должен быть присоединен к воздуховоду (дымоходу).

ВНИМАНИЕ! *Загрязненный воздух не должен выпускаться через дымоход, который используют для отвода продуктов сгорания газа и других видов топлива.*

ВНИМАНИЕ! *Диаметр отводящей трубы и дымохода должны быть не менее 270 мм.*

7. ПОРЯДОК РАБОТЫ

Работу проводить в следующем порядке:

- проверить целостность и надежность заземления;
- проверить работу вытяжного вентилятора при включении нагревателей печи;
- проверить тягу вытяжного вентилятора листом бумаги;
- по окончании работы обесточьте зонт, отключив автоматический выключатель в стационарной проводке сети питания печи.

После установки зонта наполнить ванну зонта раствором моющего средства, разрешенным к применению ФС Роспотребнадзора. Толщина слоя раствора должна быть не менее и не более 3...5 мм.

8. ТЕХНИЧЕСКОЕ ОБСЛУЖИВАНИЕ

Техническое обслуживание и ремонт должен производить электромеханик III-V разрядов, имеющий квалификационную группу по электробезопасности не ниже третьей.

В процессе эксплуатации зонта необходимо выполнить следующие виды работ в системе технического обслуживания и ремонта:

ТО - регламентированное техническое обслуживание - комплекс профилактических мероприятий, осуществляемых с целью обеспечения работоспособности или исправности зонта;

ТР - текущий ремонт - ремонт, осуществляемый в процессе эксплуатации, для обеспечения или восстановления работоспособности зонта и состоящий в замене и (или) восстановлении ее отдельных частей и их регулировании.

Периодичность технического обслуживания и ремонтов:

- техническое обслуживание (ТО) проводится 1 раз в месяц;
- текущий ремонт (ТР) – при необходимости.

ВНИМАНИЕ! *ПЕРЕД НАЧАЛОМ РАБОТ ПО ТЕХНИЧЕСКОМУ ОБСЛУЖИВАНИЮ ИЛИ РЕМОНТУ ОТКЛЮЧИТЕ ЗОНТ ОТ СЕТИ, ОТКЛЮЧИВ АВТОМАТИЧЕСКИЙ ВЫКЛЮЧАТЕЛЬ В СТАЦИОНАРНОЙ ПРОВОДКЕ СЕТИ ПИТАНИЯ КОНВЕКЦИОННОЙ ПЕЧИ, НА КОТОРУЮ УСТАНОВЛЕН ЗОНТ.*

При техническом обслуживании зонта проделайте следующие работы:

- выявление неисправностей зонта путем опроса обслуживающего персонала;
- проверка целостности шнура питания;
- проверка целостности вилки и розетки;
- проверка целостности цепи заземления.

При ТР проводятся все работы, предусмотренные при ТО и ремонт или замена отдельных частей.

После окончания ТО и ТР необходимо внести запись в Таблица 5.

Еженедельно необходимо проверять наполнение ванны и при необходимости сливать накопившуюся жидкость через сливное отверстие. Промыть лабиринты фильтров и ванну моющими и дезинфицирующими средствами. В ванну залить новую порцию моющего средства.

ВНИМАНИЕ! *Если чистку не производить в соответствии с указаниями настоящего Руководства, то появляется риск возникновения пожара.*

9. ВОЗМОЖНЫЕ НЕИСПРАВНОСТИ И СПОСОБЫ ИХ УСТРАНЕНИЯ

Таблица 4

Наименование неисправности	Вероятная причина	Способ устранения
Не вращается вентилятор	Отсутствует напряжение в сети Сгорела обмотка вентилятора Оборвался шнур питания	Подать напряжение Заменить вентилятор Заменить шнур питания
Завихрение воздуха в зонте	Диаметр отводящей трубы имеет диаметр меньше 270 мм	Увеличить диаметр отводящей трубы

Все неисправности, вызывающие отказы, должны устранятся только специалистами.

10. СВИДЕТЕЛЬСТВО О ПРИЕМКЕ

Зонт вытяжной встраиваемый ЗВВ-___-6/4М, заводской номер _____, изготовленный на ООО «ЭЛИНОКС», соответствует ТУ 27.51.15-012-01439034-2002 и признан годным для эксплуатации.

Дата выпуска _____

личные подписи (оттиски личных клейм) должностных лиц предприятия, ответственных за приемку изделия

11. СВИДЕТЕЛЬСТВО О КОНСЕРВАЦИИ

Зонт вытяжной встраиваемый ЗВВ-___-6/4М подвергнут на ООО «ЭЛИНОКС» консервации согласно требованиям ГОСТ 9.014.

Дата консервации _____

Консервацию произвел _____

(подпись)

12. СВИДЕТЕЛЬСТВО ОБ УПАКОВКЕ

Зонт вытяжной встраиваемый ЗВВ-___-6/4М упакован на ООО «ЭЛИНОКС» согласно требованиям, предусмотренным конструкторской документацией.

Дата упаковки _____

Упаковку произвел _____

(подпись)

13. ГАРАНТИИ ИЗГОТОВИТЕЛЯ

Гарантийный срок эксплуатации изделия - 1 год со дня ввода в эксплуатацию.

Гарантийный срок хранения - 1 год со дня изготовления.

В течение гарантийного срока предприятие-изготовитель гарантирует безвозмездное устранение выявленных дефектов изготовления и замену вышедших из строя составных частей изделия, произошедших не по вине потребителя, при соблюдении потребителем условий транспортирования, хранения и эксплуатации изделия.

Гарантия не распространяется на случаи, когда изделие вышло из строя по вине потребителя в результате несоблюдения требований, указанных в настоящем руководстве.

Время нахождения изделия в ремонте в гарантийный срок не включается.

В случае невозможности устранения на месте выявленных дефектов предприятие-изготовитель обязуется заменить дефектное изделие.

Все детали, узлы и комплектующие изделия, вышедшие из строя в период гарантийного срока эксплуатации, должны быть возвращены заводу-изготовителю изделия для детального анализа причин выхода из строя и своевременного принятия мер для их исключения.

Рекламация рассматривается только в случае поступления отказавшего узла, детали или комплектующего изделия с указанием номера изделия, даты изготовления и установки, копии договора с обслуживающей специализированной организацией, имеющей лицензию и копии удостоверения механика, обслуживающего изделие.

Сдача в эксплуатацию смонтированного изделия оформляется по установленной форме.

14. СВЕДЕНИЯ О РЕКЛАМАЦИЯХ

Рекламации предприятию-изготовителю предъявляются потребителем в порядке и сроки, предусмотренные Федеральным законом «О защите прав потребителей» от 07.02.1992 г., Гражданским кодексом Российской Федерации (часть первая от 30.11.1994 г. № 51-ФЗ, часть вторая от 26.01.1996 г. № 14-ФЗ, часть третья от 26.11.2001 г. №146-ФЗ, часть четвертая от 18.12.2006 г. № 230-ФЗ), а также Постановлением Правительства РФ от 19.01.1998 г. № 55 «Об утверждении Правил продажи отдельных видов товаров, перечня товаров длительного пользования, на которые не распространяются требования покупателя о безвозмездном предоставлении ему на период ремонта или замены аналогичного товара, и перечня непродовольственных товаров надлежащего качества, не подлежащих возврату или обмену на аналогичный товар других размера, формы, габарита, фасона, расцветки или комплектации».

Рекламации направлять по адресу завода-изготовителя ООО «ЭЛИНОКС»:

Чувашская Республика, г. Чебоксары, Базовый проезд, 17
Тел./факс: +7 (8352) 56-06-26
+7 (8352) 56-06-85

Технические вопросы по работе, обслуживанию и сервису оборудования Abat Вы можете задать, обратившись в техническую поддержку завода по горячей линии ООО «ЭЛИНОКС»:

+7 (8352) 28-63-60
+7 (987) 739-81-08
e-mail: service-elinox@abat.ru

По всем остальным вопросам обращайтесь в отдел маркетинга:

+7 (8352) 56-06-85
e-mail: market@abat.ru

15. СВЕДЕНИЯ ОБ УТИЛИЗАЦИИ

При подготовке и отправке изделия на утилизацию необходимо разобрать и рассортировать составные части изделия по материалам, из которых оно изготовлено.

ВНИМАНИЕ! *Конструкция зонта постоянно совершенствуется, поэтому возможны незначительные изменения, не отраженные в настоящем руководстве.*

16. УСЛОВИЯ ТРАНСПОРТИРОВАНИЯ И ХРАНЕНИЯ

Хранение изделия должно осуществляться в транспортной таре предприятия изготовителя по группе условий хранения 1 ГОСТ 15150 при температуре окружающего воздуха не ниже плюс 5°С. Срок хранения не более 12 месяцев.

При сроке хранения свыше 12 месяцев владелец обязан произвести переконсервацию изделия по ГОСТ 9.014.

Упакованное изделие следует транспортировать железнодорожным, речным, автомобильным транспортом в соответствии с действующими правилами перевозок на этих видах транспорта. Морской и другие виды транспорта применяются по особому соглашению.

Условия транспортирования в части воздействия климатических факторов– группа 8 по ГОСТ 15150, в части воздействия механических факторов – С по ГОСТ 23170.

Погрузка и разгрузка изделия из транспортных средств должна производиться осторожно, не допуская ударов и толчков.

ВНИМАНИЕ! *Допускается складирование упакованных изделий по высоте не более чем в два яруса для хранения.*

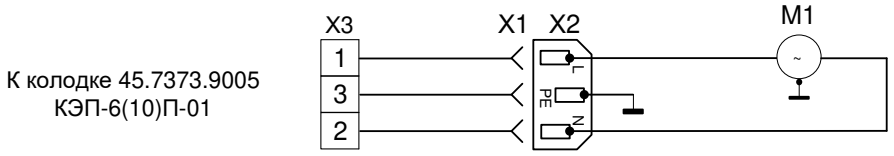

Поз. обозн.	Наименование	Кол.	Примечание
M1	Электродвигатель YZ34-45	1	U=230 В с штатным проводом
X1	Провод ПВС-ВП 3х0,75 мм² С13	1	L=2000 мм
X2	Вилка AS-01	1	Iн=16 А
X3	Колодка 45.7373.9006	1	

Допускается замена элементов, не ухудшающих технические характеристики изделия.

Рис. 5 - Схема электрическая принципиальная ЗВВ-6-6/4М и ЗВВ-10-6/4М

17. УЧЕТ ТЕХНИЧЕСКОГО ОБСЛУЖИВАНИЯ И РЕМОНТА В ПЕРИОД ЭКСПЛУАТАЦИИ

Таблица 5

Дата	Вид технического обслуживания	Краткое содержание выполненных работ	Наименование предприятия, выполнившего техническое обслуживание	Должность, фамилия и подпись	
				выполнившего работу	проверившего работу

Корешок талона № 1

На гарантийный ремонт **ЗВВ-___-6/4М** _____ заводской № _____ Изъят «___» _____ 20___ г.

Выполнены работы: _____

Исполнитель _____ (подпись) (Линия отреза)

М.П. _____ Ф.И.О (Линия отреза)

Приложение А

ООО «ЭЛИНОКС»
428020, Чувашская Республика, г. Чебоксары,
Базовый проезд, 17

ТАЛОН № 1 НА ГАРАНТИЙНЫЙ РЕМОНТ

ЗВВ-___-6/4М Заводской № _____

_____
(месяц, год выпуска)

_____
[дата продажи (поставки) изделия продавцом (поставщиком)]

М.П. _____
(подпись)

_____
(дата ввода изделия в эксплуатацию)

М.П. _____
(подпись)

Выполнены работы _____

_____

_____

_____

_____

_____

_____

Исполнитель Владелец

_____ _____
(подпись) (подпись)

_____
(наименование предприятия, выполнившего ремонт

_____
и его адрес)

М.П. _____
должность и подпись руководителя предприятия, выполнившего ремонт)

Корешок талона № 2

На гарантийный ремонт **ЗВВ-___-6/4М** _____ заводской № _____ Изъят «___» _____20___ г.

Выполнены работы: _____

Исполнитель _____ (подпись) (Линия отреза)

М.П. _____ Ф.И.О (Линия отреза)

Приложение А

ООО «ЭЛИНОКС»
428020, Чувашская Республика, г. Чебоксары,
Базовый проезд, 17

ТАЛОН № 2 НА ГАРАНТИЙНЫЙ РЕМОНТ

ЗВВ-___-6/4М Заводской № _____

_____
(месяц, год выпуска)

_____
[дата продажи (поставки) изделия продавцом (поставщиком)]

М.П. _____
(подпись)

_____
(дата ввода изделия в эксплуатацию)

М.П. _____
(подпись)

Выполнены работы _____

_____

_____

_____

_____

_____

_____

Исполнитель Владелец

_____ _____
(подпись) (подпись)

_____
(наименование предприятия, выполнившего ремонт

_____
и его адрес)

М.П. _____
должность и подпись руководителя предприятия, выполнившего ремонт)

Корешок талона № 3

На гарантийный ремонт **ЗВВ-___-6/4М** _____ заводской № _____ Изъят «___» _____20___ г.

Выполнены работы: _____

Исполнитель _____ (подпись) (Линия отреза)

М.П. _____ Ф.И.О (Линия отреза)

Приложение А

ООО «ЭЛИНОКС»
428020, Чувашская Республика, г. Чебоксары,
Базовый проезд, 17

ТАЛОН № 3 НА ГАРАНТИЙНЫЙ РЕМОНТ

ЗВВ-___-6/4М Заводской № _____

_____
(месяц, год выпуска)

_____
[дата продажи (поставки) изделия продавцом (поставщиком)]

М.П. _____
(подпись)

_____
(дата ввода изделия в эксплуатацию)

М.П. _____
(подпись)

Выполнены работы _____

_____

_____

_____

_____

_____

_____

Исполнитель Владелец

_____ _____
(подпись) (подпись)

_____
(наименование предприятия, выполнившего ремонт

_____
и его адрес)

М.П. _____
должность и подпись руководителя предприятия, выполнившего ремонт)